VERKAUFSSTÄNDER
DISPLAY STANDS
PRÉSENTOIRS

DURAL

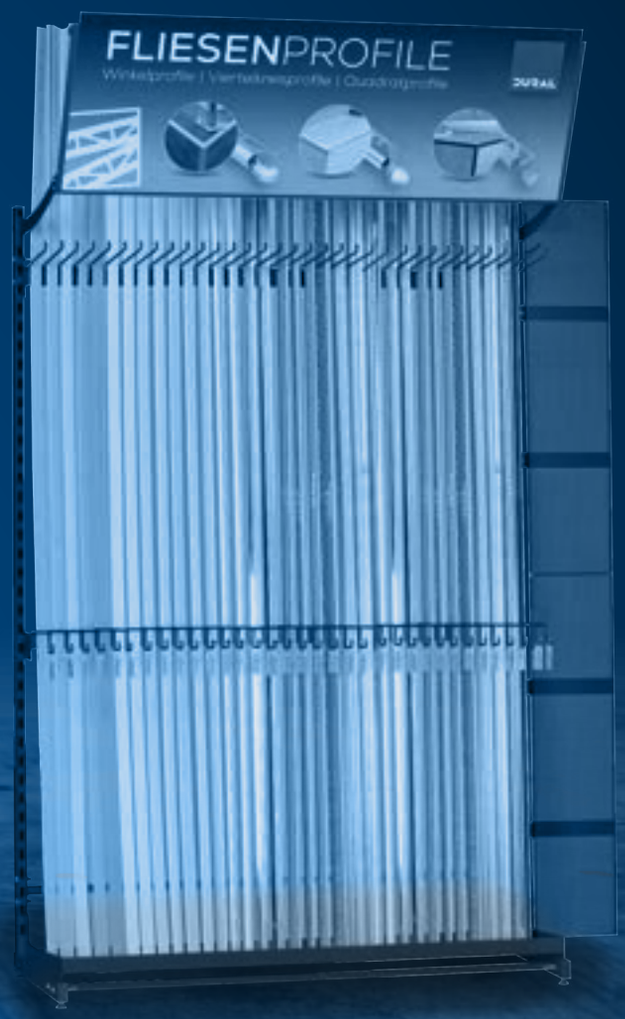

dural.com

T-FLS 66,5

MIT LOSEN HAKEN / WITH FLEXIBLE SEPARATORS / AVEC CROCHETS AMOVIBLES

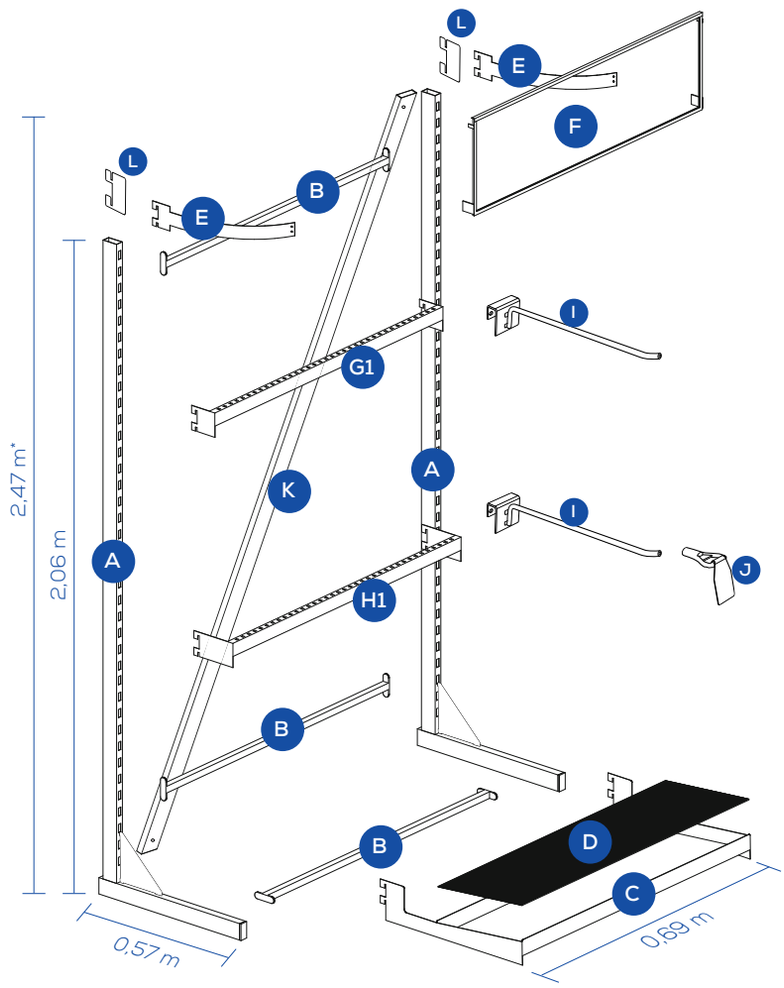

Sicherheits-Tipp / Security advice / Conseil de sécurité

Die beidseitig angebrachten Sicherungs-Adapter verhindern ein unbeabsichtigtes Lösen der Topschild-halterungen.

The safety adapters on both sides prevent unintentional loosening of the head display mount.

Les adaptateurs de sécurité placés des deux côtés empêchent un détachement involontaire du support de la plaque supérieure.

GmbH = T-KO5007-A
SAS = T-KO5025-A

Pos.	Beschreibung / Description / Description	Art. Nr. / Item no. / Nr. d'art.	Menge / Quantity / Quantité
A	L-Rohr / L-Pipe / Tuyau L	TF1003936-A	2 Stück / 2 Pieces / 2 Pièces
	Schraubensatz L-Rohr / Screw set for L-Pipe / Jeu de vis pour tuyau L [1)]	TF1002611	2 Stück / 2 Pieces / 2 Pièces
B	Querverbindung / Cross connector / Traverse | 66,5	TF1002571-A	3 Stück / 3 Pieces / 3 Pièces
C	Bodenwanne / Base plate / Bac de sol | 66,5	TF1003937-A	1 Stück / 1 Piece / 1 Pièce
D	Gummimatte / Rubber mat / Natte en caoutchouc | 66,5	TF1002573	1 Stück / 1 Piece / 1 Pièce
E	Topschildhalterung / Head display mount / Fixation pour panneau en tête	TF1002574-A	2 Stück / 2 Pieces / 2 Pièces
F	Topschildrahmen / Head display frame / Cadre pour panneau en tête | 66,5	TF1002575-A	1 Stück / 1 Piece / 1 Pièce
	Schraubensatz Topschild / Screw set for head display / Jeu de vis pour panneau en tête [2)]	TF1002637	1 Satz / 1 Set / 1 Set
G1	Obere Hakenleiste / Upper hook rail / Barre de séparateurs supérieure | 66,5	TF1002590-A	1 Stück / 1 Piece / 1 Pièce
H1	Untere Hakenleiste / Lower hook rail / Barre de séparateurs inférieure | 66,5	TF1002591-A	1 Stück / 1 Piece / 1 Pièce
I	Aufsteckhaken, verzinkt / Slatwall hook, galvanised / Crochet galvanisé, encliquetable	TF1002501	Max. 24 / max. 24 / max. 24
J	Preisetikett / Price tags / Étiquettes de prix	TF1002502	Nach Bedarf / As required / Selon les besoins (max. 12)
K	Diagonalstrebe / Diagonal brace / Barre de renfort diagonale | 66,5	TF1003940-A	1 Stück / 1 Pieces / 1 Pièces
L	Sicherungs-Adapter für Topschildhalterung / Safety adapter for head display mount / Adaptateur de sécurité pour support de plaque supérieure	TF1004113-A	1 Satz / 1 Set / 1 Set

*Bis zur Oberkante des Topschildes / Up to the top edge of the head display / Hauteur totale du présentoir. 1) Benötigt werden zwei 10er Ring- oder Maulschlüssel / 2 x size 10 ring or open-end spanners are required / Deux clés à douille ou à fourche simple de 10 sont requises ici. 2) Benötigt wird ein 8er Ring- oder Maulschlüssel / One size 8 ring or open-end spanner is required / Une clé à douille ou à fourche simple de 8 est requise ici.

T-FLS 66,5

MIT LOSEN HAKEN / WITH FLEXIBLE SEPARATORS / AVEC CROCHETS AMOVIBLES

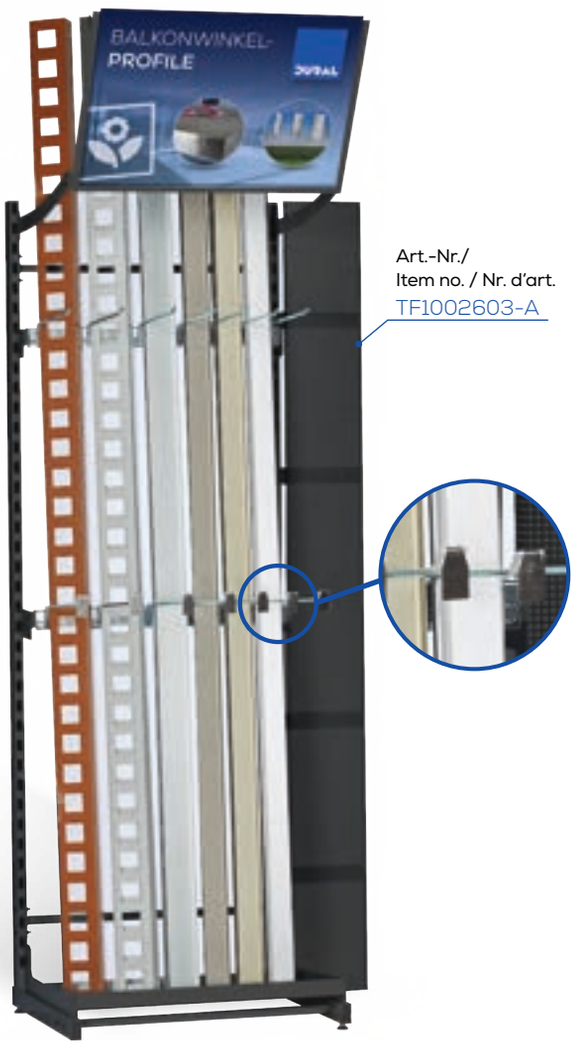

Art.-Nr./
Item no. / Nr. d'art.
TF1002603-A

Maße Blisterlochblech
0,20 x 2,05 m

Dimensions perforated plate
0,20 x 2,05 m

Dimensions support perforé
0,20 x 2,05 m

Max. 12 Stk. lose Haken
11 Fächer

Max. 12 pc. loose hooks
11 partitions

Max. 12 crochets amovibles
11 compartiments

! Bitte beachten / Please note / Remarque

Beim Aufbau von zwei Displays nebeneinander, werden nur drei Füße benötigt.

If two displays are built next to each other, only three feet are required.

Pour deux présentoirs côte à côte seulement 3 pieds sont nécessaires.

Sicherheitshinweis

Verwenden Sie das Verkaufsdisplay nur bestimmungsgemäß bei gleichmäßiger Beladung. Bei unsachgemäßer Verwendung und/oder einseitiger Belastung kann das Verkaufsdisplay kippen oder brechen. Bei einem Bruch des Verkaufsdisplays besteht Verletzungsgefahr für Personen – des weiteren können Gegenstände beschädigt werden. Das Verkaufsdisplay darf daher nur auf völlig festen, ebenen und waagerechten Untergründen eingesetzt werden. Bei der Montage des Verkaufsdisplays besteht Verletzungsgefahr, besonders beim Einhängen von Hakenkämmen und Etagen. Durch einseitige Belastungen bzw. ziehen oder hängen am Verkaufsdisplay kann das Verkaufsdisplay kippen oder brechen.

Safety information

The sales display should only be used in accordance with the instructions and for the intended purpose with an evenly distributed load. The sales display may topple over or collapse if it is used incorrectly and/or loaded on one side only. Persons could be injured and objects damaged if the sales display collapses. For this reason, the sales display may only be erected on a completely stable, flat and horizontal surface. A risk of injury is present during assembly and erection of the sales display, in particular during the suspension of hanging fixtures and shelving. The sales display can topple over or collapse if it is loaded on one side or if persons pull on the display or hang from it.

Remarque de sécurité

N'utilisez le présentoir de vente que conformément aux dispositions, avec un chargement réparti de manière régulière. Le présentoir de vente peut basculer ou rompre en cas d'utilisation inappropriée et/ou s'il n'est chargé que d'un côté. Des personnes risquent d'être blessées et d'autres objets peuvent également être endommagés en cas de rupture du présentoir de vente.Le présentoir de vente ne peut donc être placé que sur un support parfaitement stable, solide et horizontal. Il existe un risque de blessures lors du montage du présentoir de vente, tout particulièrement lors de la fixation des supports à crochets et étagères. Le présentoir de vente peut basculer ou rompre s'il n'est chargé que d'un côté ou si des personnes tirent / s'accrochent à celui-ci.

T-FLS 100

MIT LOSEN HAKEN / WITH FLEXIBLE SEPARATORS / AVEC CROCHETS AMOVIBLES

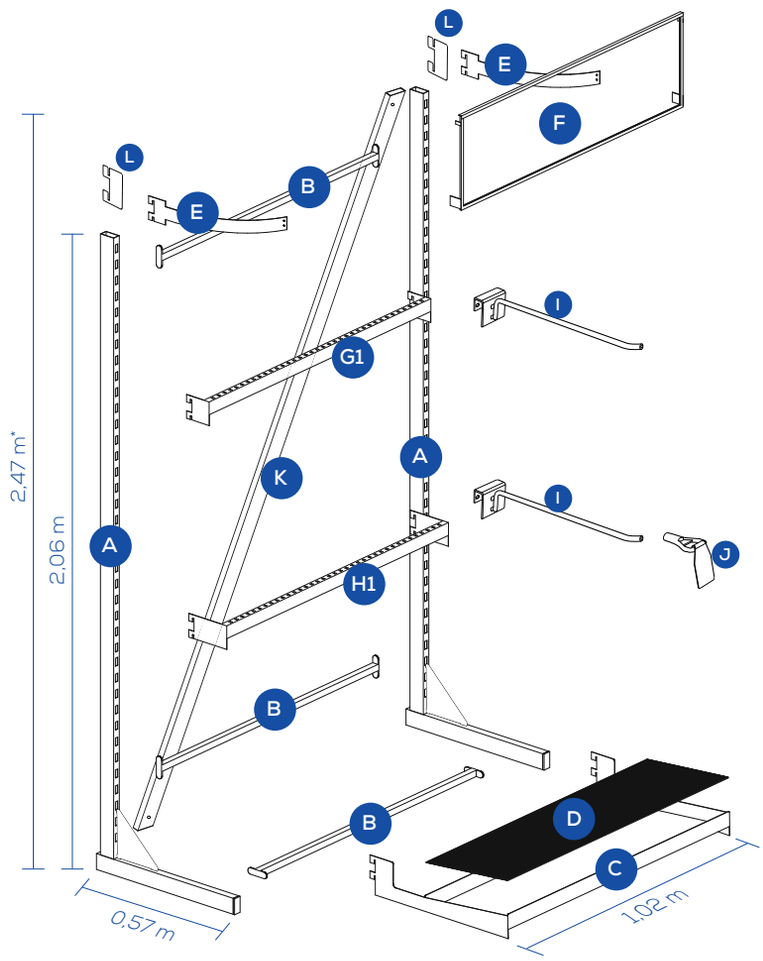

Sicherheits-Tipp / Security advice / Conseil de sécurité

Die beidseitig angebrachten Sicherungs-Adapter verhindern ein unbeabsichtigtes Lösen der Topschild-halterungen.

The safety adapters on both sides prevent unintentional loosening of the head display mount.

Les adaptateurs de sécurité placés des deux côtés empêchent un détachement involontaire du support de la plaque supérieure.

GmbH = T-KO5008-A
SAS = T-KO5026-A

Pos.	Beschreibung / Description / Description	Art. Nr. / Item no. / Nr. d'art.	Menge / Quantity / Quantité
A	L-Rohr / L-Pipe / Tuyau L	TF1003936-A	2 Stück / 2 Pieces / 2 Pièces
	Schraubensatz L-Rohr / Screw set for L-Pipe / Jeu de vis pour tuyau L 1)	TF1002611	2 Stück / 2 Pieces / 2 Pièces
B	Querverbindung / Cross connector / Traverse **| 100**	TF1002578-A	3 Stück / 3 Pieces / 3 Pièces
C	Bodenwanne / Base plate / Bac de sol **| 100**	TF1003938-A	1 Stück / 1 Piece / 1 Pièce
D	Gummimatte / Rubber mat / Natte en caoutchouc **| 100**	TF1002580	1 Stück / 1 Piece / 1 Pièce
E	Topschildhalterung / Head display mount / Fixation pour panneau en tête	TF1002574-A	2 Stück / 2 Pieces / 2 Pièces
F	Topschildrahmen / Head display frame / Cadre pour panneau en tête **| 100**	TF1002581-A	1 Stück / 1 Piece / 1 Pièce
	Schraubensatz Topschild / Screw set for head display / Jeu de vis pour panneau en tête 2)	TF1002637	1 Satz / 1 Set / 1 Set
G1	Obere Hakenleiste / Upper hook rail / Barre de séparateurs supérieure **| 100**	TF1002592-A	1 Stück / 1 Piece / 1 Pièce
H1	Untere Hakenleiste / Lower hook rail / Barre de séparateurs inférieure **| 100**	TF1002593-A	1 Stück / 1 Piece / 1 Pièce
I	Aufsteckhaken, verzinkt / Slatwall hook, galvanised / Crochet galvanisé, encliquetable	TF1002501	Max. 38 / max. 38 / max. 38
J	Preisetikett / Price tags / Étiquettes de prix	TF1002502	Nach Bedarf / As required / Selon les besoins (max. 19)
K	Diagonalstrebe / Diagonal brace / Barre de renfort diagonale **| 100**	TF1003941-A	1 Stück / 1 Pieces / 1 Pièces
L	Sicherungs-Adapter für Topschildhalterung / Safety adapter for head display mount / Adaptateur de sécurité pour support de plaque supérieure	TF1004113-A	1 Satz / 1 Set / 1 Set

*Bis zur Oberkante des Topschildes / Up to the top edge of the head display / Hauteur totale du présentoir. 1) Benötigt werden zwei 10er Ring- oder Maulschlüssel / 2 x size 10 ring or open-end spanners are required / Deux clés à douille ou à fourche simple de 10 sont requises ici. 2) Benötigt wird ein 8er Ring- oder Maulschlüssel / One size 8 ring or open-end spanner is required / Une clé à douille ou à fourche simple de 8 est requise ici.

T-FLS 100

MIT LOSEN HAKEN / WITH FLEXIBLE SEPARATORS / AVEC CROCHETS AMOVIBLES

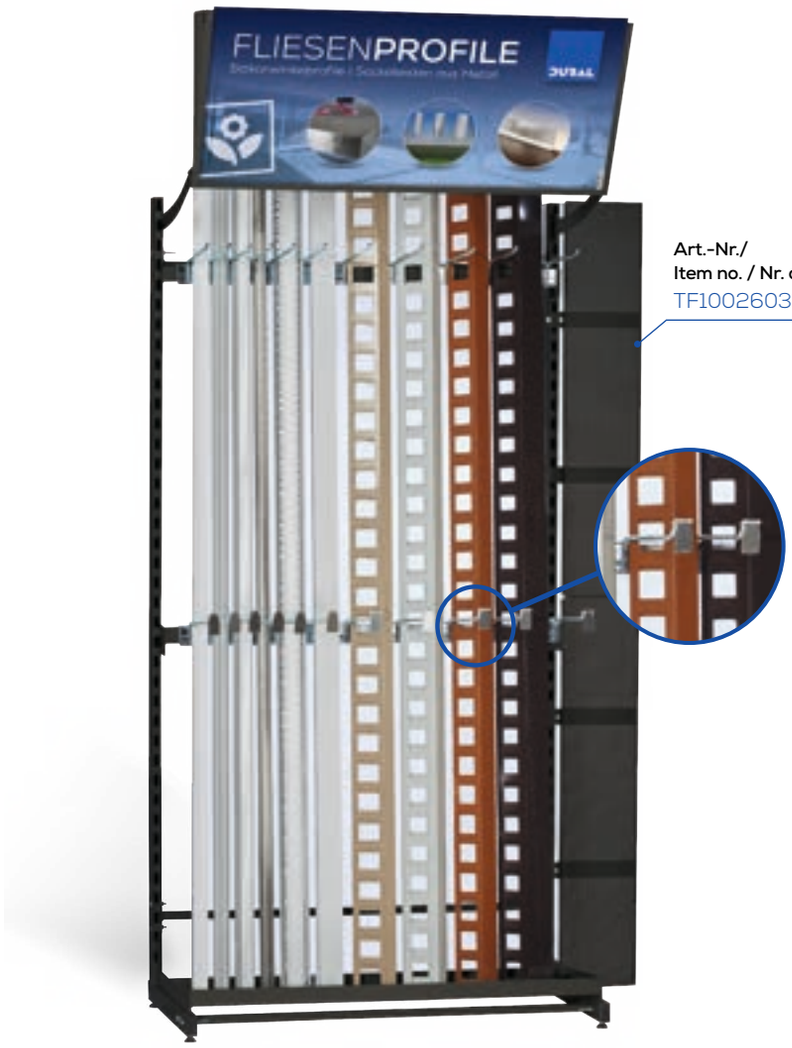

Art.-Nr./
Item no. / Nr. d'art.
TF1002603-A

Maße Blisterlochblech
0,20 x 2,05 m

Dimensions perforated plate
0,20 x 2,05 m

Dimensions support perforé
0,20 x 2,05 m

Max. 19 Stk. lose Haken
18 Fächer

Max. 19 pc. loose hooks
18 partitions

Max. 19 crochets amovibles
18 compartiments

! Bitte beachten / Please note / Remarque

Beim Aufbau von zwei Displays nebeneinander, werden nur drei Füße benötigt.

If two displays are built next to each other, only three feet are required.

Pour deux présentoirs côte à côte seulement 3 pieds sont nécessaires.

Sicherheitshinweis

Verwenden Sie das Verkaufsdisplay nur bestimmungsgemäß bei gleichmäßiger Beladung. Bei unsachgemäßer Verwendung und/oder einseitiger Belastung kann das Verkaufsdisplay kippen oder brechen. Bei einem Bruch des Verkaufsdisplays besteht Verletzungsgefahr für Personen – des weiteren können Gegenstände beschädigt werden. Das Verkaufsdisplay darf daher nur auf völlig festen, ebenen und waagerechten Untergründen eingesetzt werden. Bei der Montage des Verkaufsdisplays besteht Verletzungsgefahr, besonders beim Einhängen von Hakenkämmen und Etagen. Durch einseitige Belastungen bzw. ziehen oder hängen am Verkaufsdisplay kann das Verkaufsdisplay kippen oder brechen.

Safety information

The sales display should only be used in accordance with the instructions and for the intended purpose with an evenly distributed load. The sales display may topple over or collapse if it is used incorrectly and/or loaded on one side only. Persons could be injured and objects damaged if the sales display collapses. For this reason, the sales display may only be erected on a completely stable, flat and horizontal surface. A risk of injury is present during assembly and erection of the sales display, in particular during the suspension of hanging fixtures and shelving. The sales display can topple over or collapse if it is loaded on one side or if persons pull on the display or hang from it.

Remarque de sécurité

N'utilisez le présentoir de vente que conformément aux dispositions, avec un chargement réparti de manière régulière. Le présentoir de vente peut basculer ou rompre en cas d'utilisation inappropriée et/ou s'il n'est chargé que d'un côté. Des personnes risquent d'être blessées et d'autres objets peuvent également être endommagés en cas de rupture du présentoir de vente.Le présentoir de vente ne peut donc être placé que sur un support parfaitement stable, solide et horizontal. Il existe un risque de blessures lors du montage du présentoir de vente, tout particulièrement lors de la fixation des supports à crochets et étagères. Le présentoir de vente peut basculer ou rompre s'il n'est chargé que d'un côté ou si des personnes tirent / s'accrochent à celui-ci.

T-FLS 125

MIT LOSEN HAKEN / WITH FLEXIBLE SEPARATORS / AVEC CROCHETS AMOVIBLES

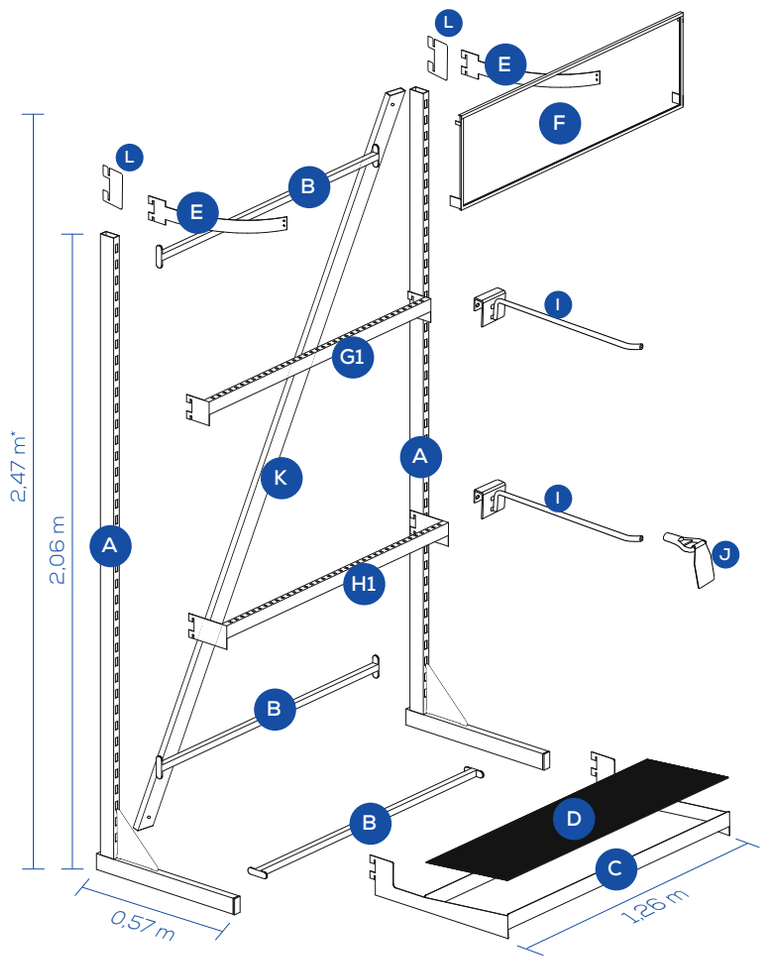

Sicherheits-Tipp / Security advice / Conseil de sécurité

Die beidseitig angebrachten Sicherungs-Adapter verhindern ein unbeabsichtigtes Lösen der Topschildhalterungen.

The safety adapters on both sides prevent unintentional loosening of the head display mount.

Les adaptateurs de sécurité placés des deux côtés empêchent un détachement involontaire du support de la plaque supérieure.

GmbH = T-KO5009-A
SAS = T-KO5027-A

Pos.	Beschreibung / Description / Description	Art. Nr. / Item no. / Nr. d'art.	Menge / Quantity / Quantité
A	L-Rohr / L-Pipe / Tuyau L	TF1003936-A	2 Stück / 2 Pieces / 2 Pièces
	Schraubensatz L-Rohr / Screw set for L-Pipe / Jeu de vis pour tuyau L [1)]	TF1002611	2 Stück / 2 Pieces / 2 Pièces
B	Querverbindung / Cross connector / Traverse | 125	TF1002584-A	3 Stück / 3 Pieces / 3 Pièces
C	Bodenwanne / Base plate / Bac de sol | 125	TF1003939-A	1 Stück / 1 Piece / 1 Pièce
D	Gummimatte / Rubber mat / Natte en caoutchouc | 125	TF1002586	1 Stück / 1 Piece / 1 Pièce
E	Topschildhalterung / Head display mount / Fixation pour panneau en tête	TF1002574-A	2 Stück / 2 Pieces / 2 Pièces
F	Topschildrahmen / Head display frame / Cadre pour panneau en tête | 125	TF1002587-A	1 Stück / 1 Piece / 1 Pièce
	Schraubensatz Topschild / Screw set for head display / Jeu de vis pour panneau en tête [2)]	TF1002637	1 Satz / 1 Set / 1 Set
G1	Obere Hakenleiste / Upper hook rail / Barre de séparateurs supérieure | 125	TF1002594-A	1 Stück / 1 Piece / 1 Pièce
H1	Untere Hakenleiste / Lower hook rail / Barre de séparateurs inférieure | 125	TF1002595-A	1 Stück / 1 Piece / 1 Pièce
I	Aufsteckhaken, verzinkt / Slatwall hook, galvanised / Crochet galvanisé, encliquetable	TF1002501	Max. 48 / max. 48 / max. 48
J	Preisetikett / Price tags / Étiquettes de prix	TF1002502	Nach Bedarf / As required / Selon les besoins (max. 24)
K	Diagonalstrebe / Diagonal brace / Barre de renfort diagonale | 125	TF1003942-A	1 Stück / 1 Pieces / 1 Pièces
L	Sicherungs-Adapter für Topschildhalterung / Safety adapter for head display mount / Adaptateur de sécurité pour support de plaque supérieure	TF1004113-A	1 Satz / 1 Set / 1 Set

*Bis zur Oberkante des Topschildes / Up to the top edge of the head display / Hauteur totale du présentoir. 1) Benötigt werden zwei 10er Ring- oder Maulschlüssel / 2 x size 10 ring or open-end spanners are required / Deux clés à douille ou à fourche simple de 10 sont requises ici. 2) Benötigt wird ein 8er Ring- oder Maulschlüssel / One size 8 ring or open-end spanner is required / Une clé à douille ou à fourche simple de 8 est requise ici.

T-FLS 125

MIT LOSEN HAKEN / WITH FLEXIBLE SEPARATORS / AVEC CROCHETS AMOVIBLES

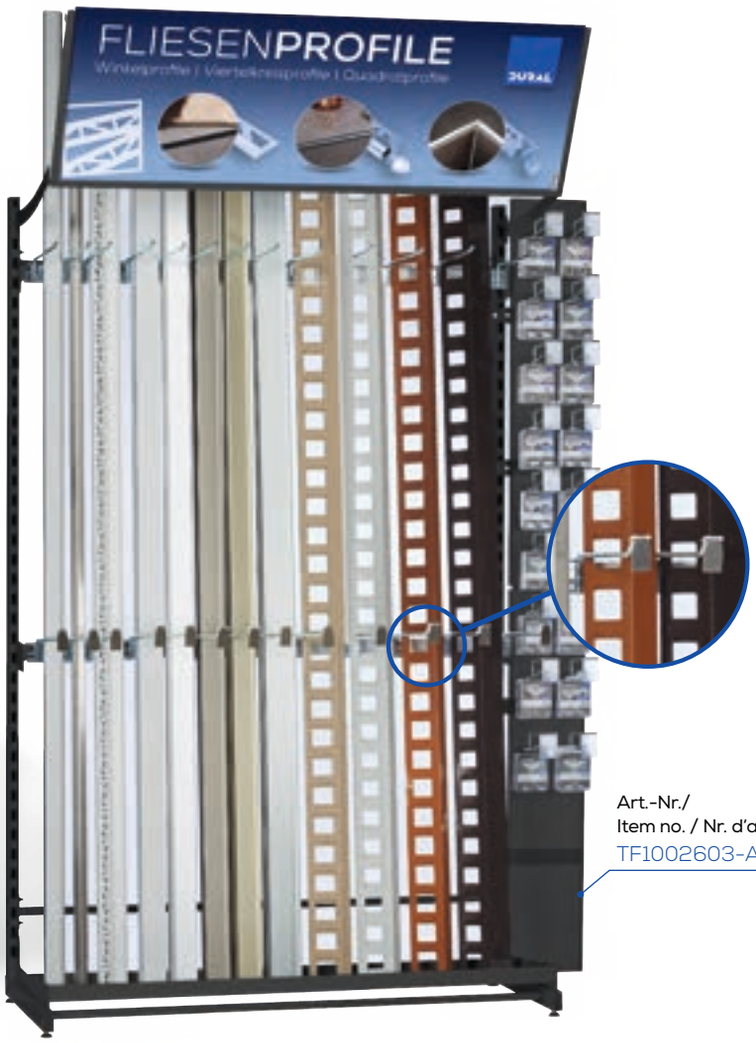

Art.-Nr./
Item no. / Nr. d'art.
TF1002603-A

Maße Blisterlochblech
0,20 x 2,05 m

Dimensions perforated plate
0,20 x 2,05 m

Dimensions support perforé
0,20 x 2,05 m

Max. 24 Stk. lose Haken
23 Fächer

Max. 24 pc. loose hooks
23 partitions

Max. 24 crochets amovibles
23 compartiments

! Bitte beachten / Please note / Remarque

Beim Aufbau von zwei Displays nebeneinander, werden nur drei Füße benötigt.

If two displays are built next to each other, only three feet are required.

Pour deux présentoirs côte à côte seulement 3 pieds sont nécessaires.

Sicherheitshinweis

Verwenden Sie das Verkaufsdisplay nur bestimmungsgemäß bei gleichmäßiger Beladung. Bei unsachgemäßer Verwendung und/oder einseitiger Belastung kann das Verkaufsdisplay kippen oder brechen. Bei einem Bruch des Verkaufsdisplays besteht Verletzungsgefahr für Personen – des weiteren können Gegenstände beschädigt werden. Das Verkaufsdisplay darf daher nur auf völlig festen, ebenen und waagerechten Untergründen eingesetzt werden. Bei der Montage des Verkaufsdisplays besteht Verletzungsgefahr, besonders beim Einhängen von Hakenkämmen und Etagen. Durch einseitige Belastungen bzw. ziehen oder hängen am Verkaufsdisplay kann das Verkaufsdisplay kippen oder brechen.

Safety information

The sales display should only be used in accordance with the instructions and for the intended purpose with an evenly distributed load. The sales display may topple over or collapse if it is used incorrectly and/or loaded on one side only. Persons could be injured and objects damaged if the sales display collapses. For this reason, the sales display may only be erected on a completely stable, flat and horizontal surface. A risk of injury is present during assembly and erection of the sales display, in particular during the suspension of hanging fixtures and shelving. The sales display can topple over or collapse if it is loaded on one side or if persons pull on the display or hang from it.

Remarque de sécurité

N'utilisez le présentoir de vente que conformément aux dispositions, avec un chargement réparti de manière régulière. Le présentoir de vente peut basculer ou rompre en cas d'utilisation inappropriée et/ou s'il n'est chargé que d'un côté. Des personnes risquent d'être blessées et d'autres objets peuvent également être endommagés en cas de rupture du présentoir de vente.Le présentoir de vente ne peut donc être placé que sur un support parfaitement stable, solide et horizontal. Il existe un risque de blessures lors du montage du présentoir de vente, tout particulièrement lors de la fixation des supports à crochets et étagères. Le présentoir de vente peut basculer ou rompre s'il n'est chargé que d'un côté ou si des personnes tirent / s'accrochent à celui-ci.

T-FLS 66,5

MIT HAKENKAMM / WITH FIXED SEPARATORS / SÉPARATEUR

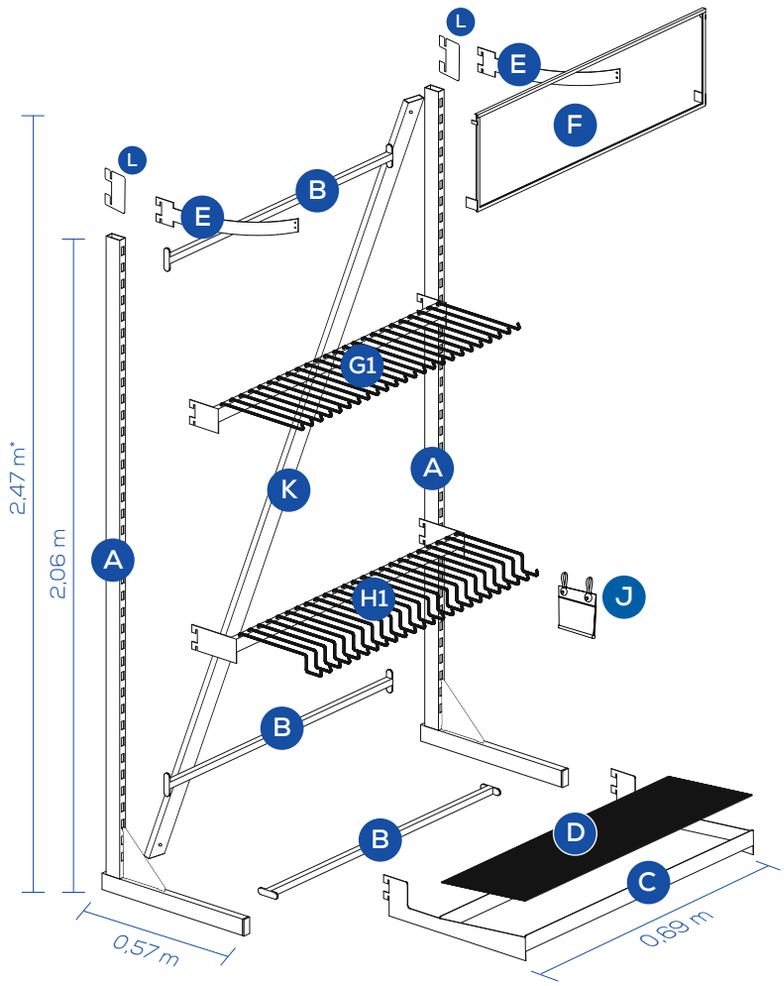

Sicherheits-Tipp / Security advice / Conseil de sécurité

Die beidseitig angebrachten Sicherungs-Adapter verhindern ein unbeabsichtigtes Lösen der Topschildhalterungen.

The safety adapters on both sides prevent unintentional loosening of the head display mount.

Les adaptateurs de sécurité placés des deux côtés empêchent un détachement involontaire du support de la plaque supérieure.

GmbH = T-KO5001-A
SAS = T-KO5020-A

Pos.	Beschreibung / Description / Description	Art. Nr. / Item no. / Nr. d'art.	Menge / Quantity / Quantité
A	L-Rohr / L-Pipe / Tuyau L	TF1003936-A	2 Stück / 2 Pieces / 2 Pièces
	Schraubensatz L-Rohr / Screw set for L-Pipe / Jeu de vis pour tuyau L [1)]	TF1002611	2 Stück / 2 Pieces / 2 Pièces
B	Querverbindung / Cross connector / Traverse | 66,5	TF1002571-A	3 Stück / 3 Pieces / 3 Pièces
C	Bodenwanne / Base plate / Bac de sol | 66,5	TF1002572-A	1 Stück / 1 Piece / 1 Pièce
D	Gummimatte / Rubber mat / Natte en caoutchouc | 66,5	TF1002573	1 Stück / 1 Piece / 1 Pièce
E	Topschildhalterung / Head display mount / Fixation pour panneau en tête	TF1002574-A	2 Stück / 2 Pieces / 2 Pièces
F	Topschildrahmen / Head display frame / Cadre pour panneau en tête | 66,5	TF1002575-A	1 Stück / 1 Piece / 1 Pièce
	Schraubensatz Topschild / Screw set for head display / Jeu de vis pour panneau en tête [2)]	TF1002637	1 Satz / 1 Set / 1 Set
G1	Oberer Hakenkamm / Upper fixed separators / Barre de séparateurs supérieure | 66,5	TF1002576-A	1 Stück / 1 Piece / 1 Pièce
H1	Unterer Hakenkamm / Lower fixed separators / Barre de séparateurs inférieure | 66,5	TF1002577-A	1 Stück / 1 Piece / 1 Pièce
J	Scannerschiene / Scanner strips / Porte étiquettes - 65 x 39 mm	17810513	Nach Bedarf / As required / Selon les besoins (max. 16)
K	Diagonalstrebe / Diagonal brace / Barre de renfort diagonale | 66,5	TF1003940-A	1 Stück / 1 Pieces / 1 Pièces
L	Sicherungs-Adapter für Topschildhalterung / Safety adapter for head display mount / Adaptateur de sécurité pour support de plaque supérieure	TF1004113-A	1 Satz / 1 Set / 1 Set
M	Tauchkappe aus Gummi / Rubber protective cap / Capuchon caoutchouc	47000032	Nach Bedarf

*Bis zur Oberkante des Topschildes / Up to the top edge of the head display / Hauteur totale du présentoir. 1) Benötigt werden zwei 10er Ring- oder Maulschlüssel / 2 x size 10 ring or open-end spanners are required / Deux clés à douille ou à fourche simple de 10 sont requises ici. 2) Benötigt wird ein 8er Ring- oder Maulschlüssel / One size 8 ring or open-end spanner is required / Une clé à douille ou à fourche simple de 8 est requise ici.

T-FLS 66,5

MIT HAKENKAMM / WITH FIXED SEPARATORS / SÉPARATEUR

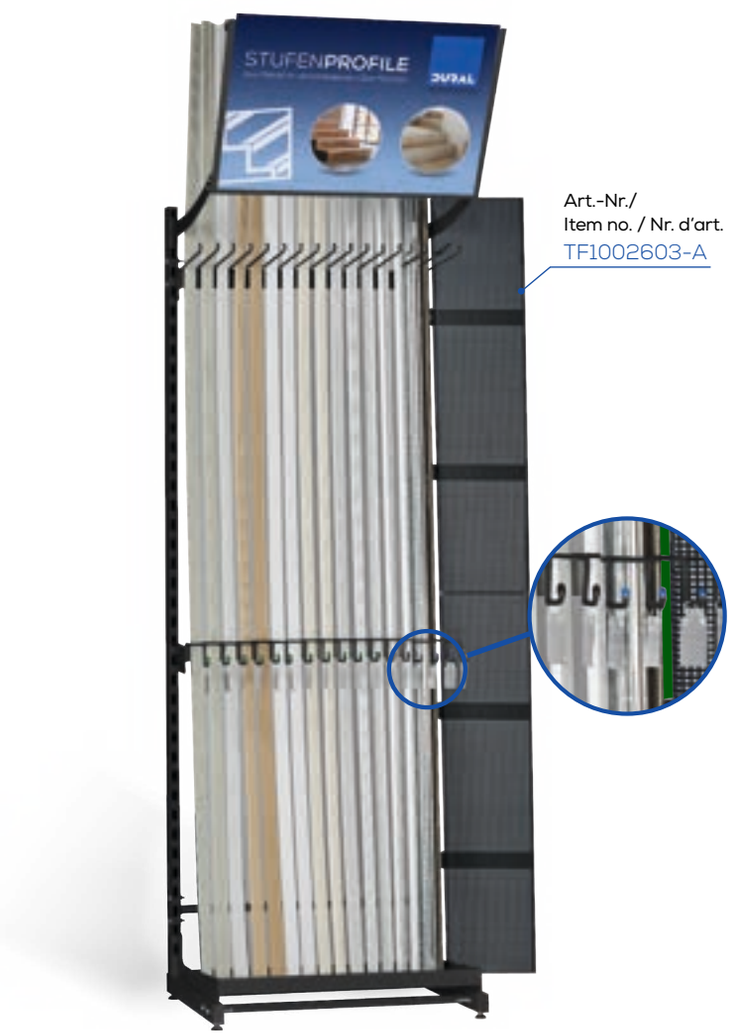

Art.-Nr./
Item no. / Nr. d'art.
TF1002603-A

Maße Blisterlochblech
0,20 x 2,05 m

Dimensions perforated plate
0,20 x 2,05 m

Dimensions support perforé
0,20 x 2,05 m

Das Display hat 17 Haken = 16 Fächer

The display has 17 hooks = 16 partitions

Le présentoir a 17 broches soit 16 emplacements

Bitte beachten / Please note / Remarque

Beim Aufbau von zwei Displays nebeneinander, werden nur drei Füße benötigt.

If two displays are built next to each other, only three feet are required.

Pour deux présentoirs côte à côte seulement 3 pieds sont nécessaires.

Sicherheitshinweis

Verwenden Sie das Verkaufsdisplay nur bestimmungsgemäß bei gleichmäßiger Beladung. Bei unsachgemäßer Verwendung und/oder einseitiger Belastung kann das Verkaufsdisplay kippen oder brechen. Bei einem Bruch des Verkaufsdisplays besteht Verletzungsgefahr für Personen – des weiteren können Gegenstände beschädigt werden. Das Verkaufsdisplay darf daher nur auf völlig festen, ebenen und waagerechten Untergründen eingesetzt werden. Bei der Montage des Verkaufsdisplays besteht Verletzungsgefahr, besonders beim Einhängen von Hakenkämmen und Etagen. Durch einseitige Belastungen bzw. ziehen oder hängen am Verkaufsdisplay kann das Verkaufsdisplay kippen oder brechen.

Safety information

The sales display should only be used in accordance with the instructions and for the intended purpose with an evenly distributed load. The sales display may topple over or collapse if it is used incorrectly and/or loaded on one side only. Persons could be injured and objects damaged if the sales display collapses. For this reason, the sales display may only be erected on a completely stable, flat and horizontal surface. A risk of injury is present during assembly and erection of the sales display, in particular during the suspension of hanging fixtures and shelving. The sales display can topple over or collapse if it is loaded on one side or if persons pull on the display or hang from it.

Remarque de sécurité

N'utilisez le présentoir de vente que conformément aux dispositions, avec un chargement réparti de manière régulière. Le présentoir de vente peut basculer ou rompre en cas d'utilisation inappropriée et/ou s'il n'est chargé que d'un côté. Des personnes risquent d'être blessées et d'autres objets peuvent également être endommagés en cas de rupture du présentoir de vente.Le présentoir de vente ne peut donc être placé que sur un support parfaitement stable, solide et horizontal. Il existe un risque de blessures lors du montage du présentoir de vente, tout particulièrement lors de la fixation des supports à crochets et étagères. Le présentoir de vente peut basculer ou rompre s'il n'est chargé que d'un côté ou si des personnes tirent / s'accrochent à celui-ci.

T-FLS 100

MIT HAKENKAMM / WITH FIXED SEPARATORS / SÉPARATEUR

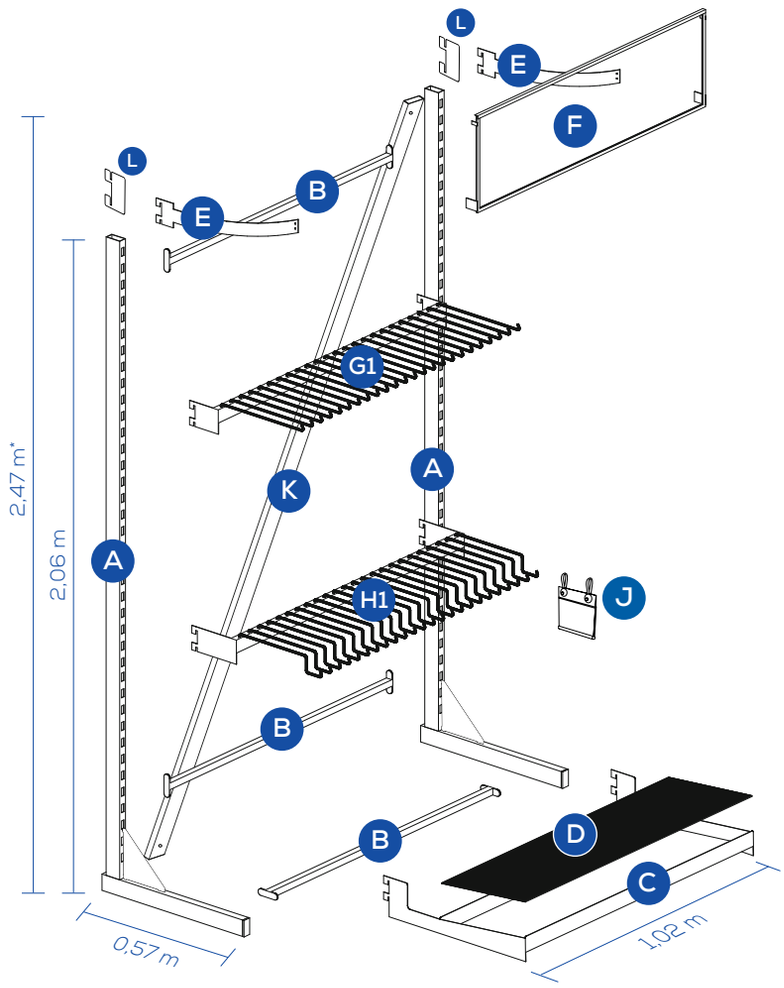

Sicherheits-Tipp / Security advice / Conseil de sécurité

Die beidseitig angebrachten Sicherungs-Adapter verhindern ein unbeabsichtigtes Lösen der Topschild-halterungen.

The safety adapters on both sides prevent unintentional loosening of the head display mount.

Les adaptateurs de sécurité placés des deux côtés empêchent un détachement involontaire du support de la plaque supérieure.

GmbH = T-KO5002-A
SAS = T-KO5021-A

Pos.	Beschreibung / Description / Description	Art. Nr. / Item no. / Nr. d'art.	Menge / Quantity / Quantité
A	L-Rohr / L-Pipe / Tuyau L	TF1003936-A	2 Stück / 2 Pieces / 2 Pièces
	Schraubensatz L-Rohr / Screw set for L-Pipe / Jeu de vis pour tuyau L [1)]	TF1002611	2 Stück / 2 Pieces / 2 Pièces
B	Querverbindung / Cross connector / Traverse | 100	TF1002578-A	3 Stück / 3 Pieces / 3 Pièces
C	Bodenwanne / Base plate / Bac de sol | 100	TF1003938-A	1 Stück / 1 Piece / 1 Pièce
D	Gummimatte / Rubber mat / Natte en caoutchouc | 100	TF1002580	1 Stück / 1 Piece / 1 Pièce
E	Topschildhalterung / Head display mount / Fixation pour panneau en tête	TF1002574-A	2 Stück / 2 Pieces / 2 Pièces
F	Topschildrahmen / Head display frame / Cadre pour panneau en tête | 100	TF1002581-A	1 Stück / 1 Piece / 1 Pièce
	Schraubensatz Topschild / Screw set for head display / Jeu de vis pour panneau en tête [2)]	TF1002637	1 Satz / 1 Set / 1 Set
G1	Oberer Hakenkamm / Upper fixed separators / Barre de séparateurs supérieure | 100	TF1002582-A	1 Stück / 1 Piece / 1 Pièce
H1	Unterer Hakenkamm / Lower fixed separators / Barre de séparateurs inférieure | 100	TF1002583-A	1 Stück / 1 Piece / 1 Pièce
J	Scannerschiene / Scanner strips / Porte étiquettes - 65 x 39 mm	17810513	Nach Bedarf / As required / Selon les besoins (max. 24)
K	Diagonalstrebe / Diagonal brace / Barre de renfort diagonale | 100	TF1003941-A	1 Stück / 1 Pieces / 1 Pièces
L	Sicherungs-Adapter für Topschildhalterung / Safety adapter for head display mount / Adaptateur de sécurité pour support de plaque supérieure	TF1004113-A	1 Satz / 1 Set / 1 Set
M	Tauchkappe aus Gummi / Rubber protective cap / Capuchon caoutchouc	47000032	Nach Bedarf

*Bis zur Oberkante des Topschildes / Up to the top edge of the head display / Hauteur totale du présentoir. 1) Benötigt werden zwei 10er Ring- oder Maulschlüssel / 2 x size 10 ring or open-end spanners are required / Deux clés à douille ou à fourche simple de 10 sont requises ici. 2) Benötigt wird ein 8er Ring- oder Maulschlüssel / One size 8 ring or open-end spanner is required / Une clé à douille ou à fourche simple de 8 est requise ici.

T-FLS 100

MIT HAKENKAMM / WITH FIXED SEPARATORS / SÉPARATEUR

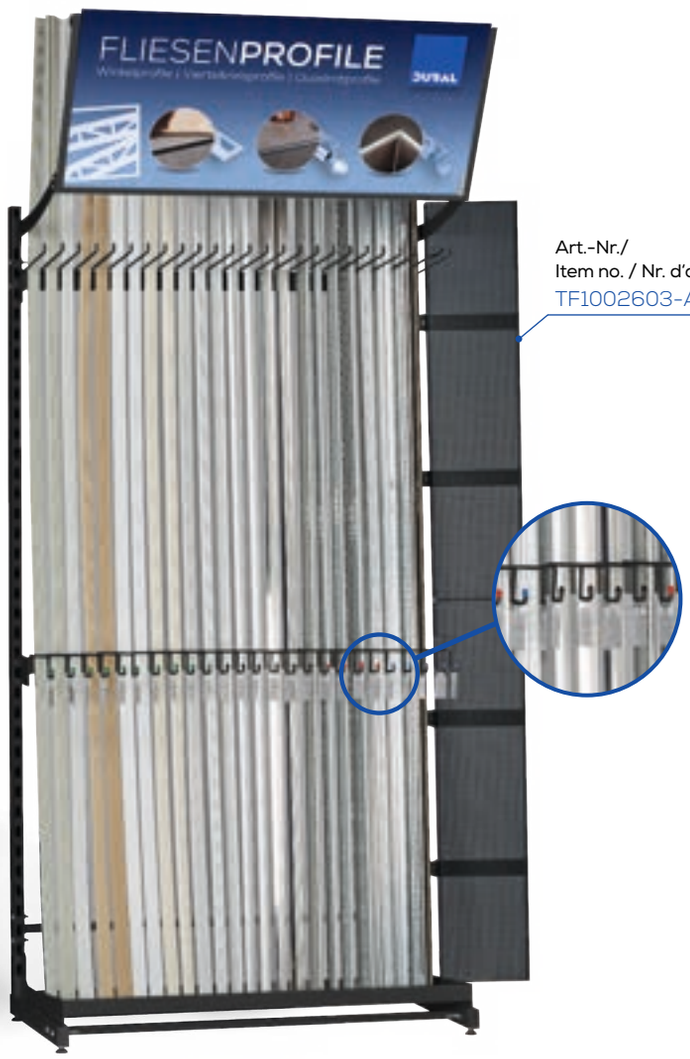

Art.-Nr./
Item no. / Nr. d'art.
TF1002603-A

Maße Blisterlochblech
0,20 x 2,05 m

Dimensions perforated plate
0,20 x 2,05 m

Dimensions support perforé
0,20 x 2,05 m

Das Display hat 25 Haken = 24 Fächer

The display has 25 hooks = 24 partitions

Le présentoir a 25 broches soit 24 emplacements

! Bitte beachten / Please note / Remarque

Beim Aufbau von zwei Displays nebeneinander, werden nur drei Füße benötigt.

If two displays are built next to each other, only three feet are required.

Pour deux présentoirs côte à côte seulement 3 pieds sont nécessaires.

Sicherheitshinweis

Verwenden Sie das Verkaufsdisplay nur bestimmungsgemäß bei gleichmäßiger Beladung. Bei unsachgemäßer Verwendung und/oder einseitiger Belastung kann das Verkaufsdisplay kippen oder brechen. Bei einem Bruch des Verkaufsdisplays besteht Verletzungsgefahr für Personen – des weiteren können Gegenstände beschädigt werden. Das Verkaufsdisplay darf daher nur auf völlig festen, ebenen und waagerechten Untergründen eingesetzt werden. Bei der Montage des Verkaufsdisplays besteht Verletzungsgefahr, besonders beim Einhängen von Hakenkämmen und Etagen. Durch einseitige Belastungen bzw. ziehen oder hängen am Verkaufsdisplay kann das Verkaufsdisplay kippen oder brechen.

Safety information

The sales display should only be used in accordance with the instructions and for the intended purpose with an evenly distributed load. The sales display may topple over or collapse if it is used incorrectly and/or loaded on one side only. Persons could be injured and objects damaged if the sales display collapses. For this reason, the sales display may only be erected on a completely stable, flat and horizontal surface. A risk of injury is present during assembly and erection of the sales display, in particular during the suspension of hanging fixtures and shelving. The sales display can topple over or collapse if it is loaded on one side or if persons pull on the display or hang from it.

Remarque de sécurité

N'utilisez le présentoir de vente que conformément aux dispositions, avec un chargement réparti de manière régulière. Le présentoir de vente peut basculer ou rompre en cas d'utilisation inappropriée et/ou s'il n'est chargé que d'un côté. Des personnes risquent d'être blessées et d'autres objets peuvent également être endommagés en cas de rupture du présentoir de vente.Le présentoir de vente ne peut donc être placé que sur un support parfaitement stable, solide et horizontal. Il existe un risque de blessures lors du montage du présentoir de vente, tout particulièrement lors de la fixation des supports à crochets et étagères. Le présentoir de vente peut basculer ou rompre s'il n'est chargé que d'un côté ou si des personnes tirent / s'accrochent à celui-ci.

T-FLS 125

MIT HAKENKAMM / WITH FIXED SEPARATORS / SÉPARATEUR

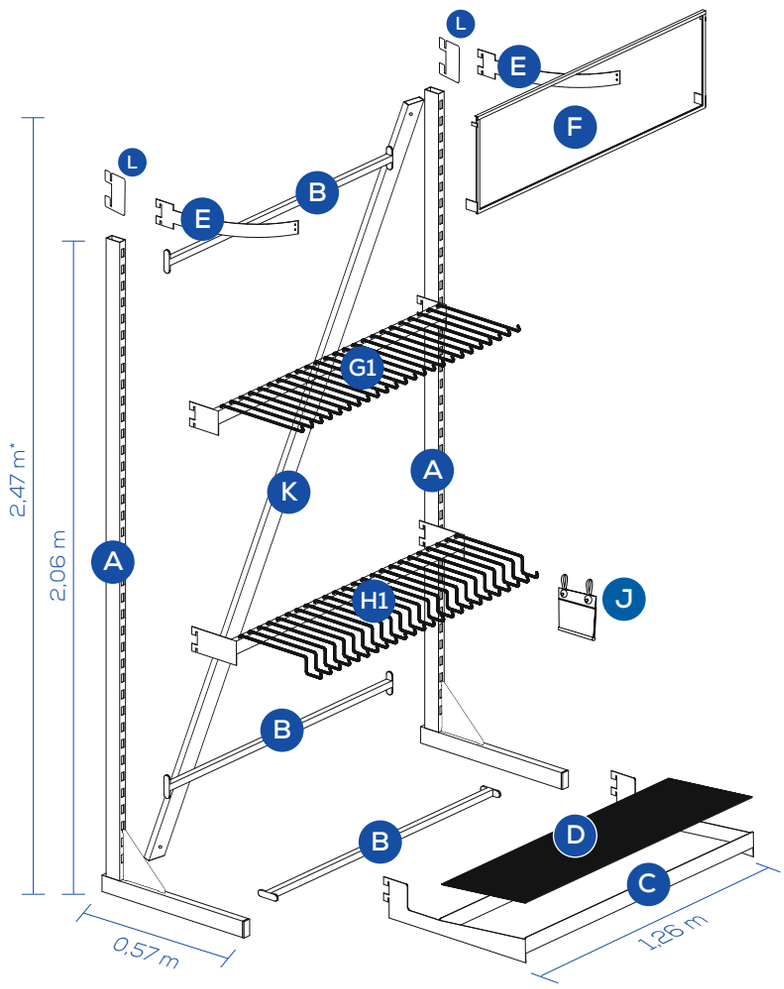

Sicherheits-Tipp / Security advice / Conseil de sécurité

Die beidseitig angebrachten Sicherungs-Adapter verhindern ein unbeabsichtigtes Lösen der Topschildhalterungen.

The safety adapters on both sides prevent unintentional loosening of the head display mount.

Les adaptateurs de sécurité placés des deux côtés empêchent un détachement involontaire du support de la plaque supérieure.

GmbH = T-KO5003-A
SAS = T-KO5022-A

Pos.	Beschreibung / Description / Description	Art. Nr. / Item no. / Nr. d'art.	Menge / Quantity / Quantité
A	L-Rohr / L-Pipe / Tuyau L	TF1003936-A	2 Stück / 2 Pieces / 2 Pièces
	Schraubensatz L-Rohr / Screw set for L-Pipe / Jeu de vis pour tuyau L [1]	TF1002611	2 Stück / 2 Pieces / 2 Pièces
B	Querverbindung / Cross connector / Traverse | 125	TF1002584-A	3 Stück / 3 Pieces / 3 Pièces
C	Bodenwanne / Base plate / Bac de sol | 125	TF1003939-A	1 Stück / 1 Piece / 1 Pièce
D	Gummimatte / Rubber mat / Natte en caoutchouc | 125	TF1002586	1 Stück / 1 Piece / 1 Pièce
E	Topschildhalterung / Head display mount / Fixation pour panneau en tête	TF1002574-A	2 Stück / 2 Pieces / 2 Pièces
F	Topschildrahmen / Head display frame / Cadre pour panneau en tête | 125	TF1002587-A	1 Stück / 1 Piece / 1 Pièce
	Schraubensatz Topschild / Screw set for head display / Jeu de vis pour panneau en tête [2]	TF1002637	1 Satz / 1 Set / 1 Set
G1	Oberer Hakenkamm / Upper fixed separators / Barre de séparateurs supérieure | 125	TF1002588-A	1 Stück / 1 Piece / 1 Pièce
H1	Unterer Hakenkamm / Lower fixed separators / Barre de séparateurs inférieure | 125	TF1002589-A	1 Stück / 1 Piece / 1 Pièce
J	Scannerschiene / Scanner strips / Porte étiquettes - 65 x 39 mm	17810513	Nach Bedarf / As required / Selon les besoins (max. 31)
K	Diagonalstrebe / Diagonal brace / Barre de renfort diagonale | 125	TF1003942-A	1 Stück / 1 Pieces / 1 Pièces
L	Sicherungs-Adapter für Topschildhalterung / Safety adapter for head display mount / Adaptateur de sécurité pour support de plaque supérieure	TF1004113-A	1 Satz / 1 Set / 1 Set
M	Tauchkappe aus Gummi / Rubber protective cap / Capuchon caoutchouc	47000032	Nach Bedarf

*Bis zur Oberkante des Topschildes / Up to the top edge of the head display / Hauteur totale du présentoir. 1) Benötigt werden zwei 10er Ring- oder Maulschlüssel / 2 x size 10 ring or open-end spanners are required / Deux clés à douille ou à fourche simple de 10 sont requises ici. 2) Benötigt wird ein 8er Ring- oder Maulschlüssel / One size 8 ring or open-end spanner is required / Une clé à douille ou à fourche simple de 8 est requise ici.

T-FLS 125

MIT HAKENKAMM / WITH FIXED SEPARATORS / SÉPARATEUR

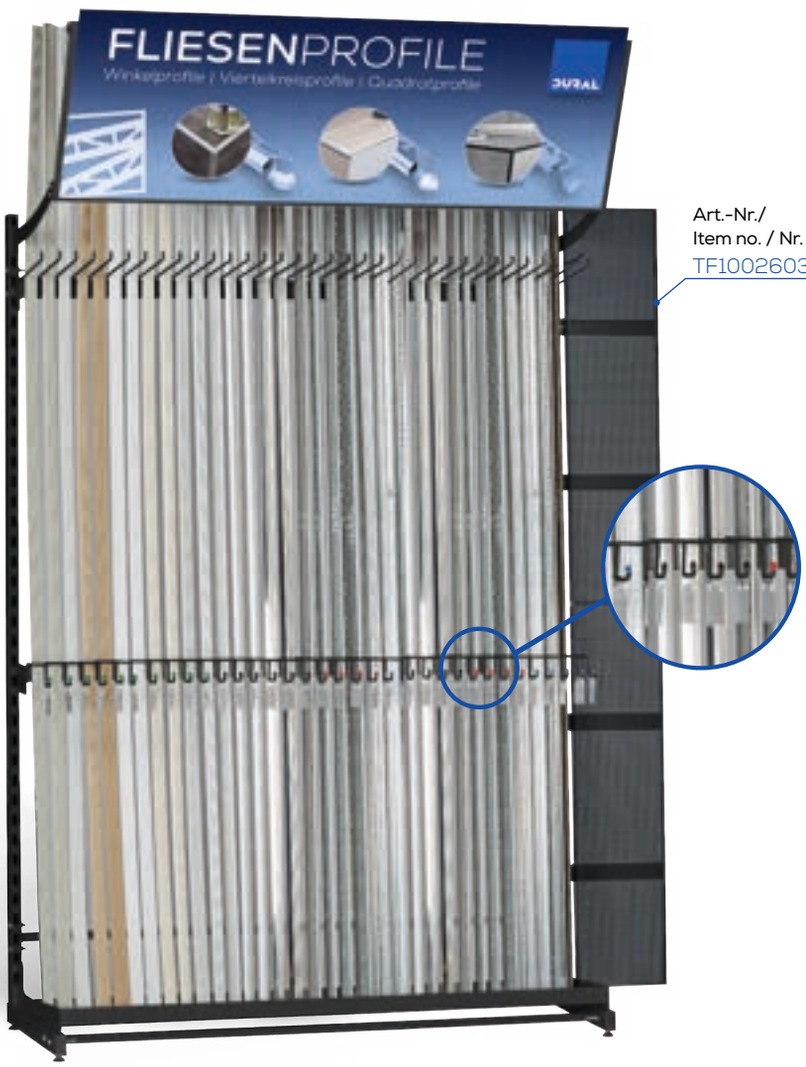

Art.-Nr./
Item no. / Nr. d'art.
TF1002603-A

Maße Blisterlochblech
0,20 x 2,05 m

Dimensions perforated plate
0,20 x 2,05 m

Dimensions support perforé
0,20 x 2,05 m

Das Display hat 32 Haken = 31 Fächer

The display has 32 hooks = 31 partitions

Le présentoir a 32 broches soit 31 emplacements

! Bitte beachten / Please note / Remarque

Beim Aufbau von zwei Displays nebeneinander, werden nur drei Füße benötigt.

If two displays are built next to each other, only three feet are required.

Pour deux présentoirs côte à côte seulement 3 pieds sont nécessaires.

Sicherheitshinweis

Verwenden Sie das Verkaufsdisplay nur bestimmungsgemäß bei gleichmäßiger Beladung. Bei unsachgemäßer Verwendung und/oder einseitiger Belastung kann das Verkaufsdisplay kippen oder brechen. Bei einem Bruch des Verkaufsdisplays besteht Verletzungsgefahr für Personen – des weiteren können Gegenstände beschädigt werden. Das Verkaufsdisplay darf daher nur auf völlig festen, ebenen und waagerechten Untergründen eingesetzt werden. Bei der Montage des Verkaufsdisplays besteht Verletzungsgefahr, besonders beim Einhängen von Hakenkämmen und Etagen. Durch einseitige Belastungen bzw. ziehen oder hängen am Verkaufsdisplay kann das Verkaufsdisplay kippen oder brechen.

Safety information

The sales display should only be used in accordance with the instructions and for the intended purpose with an evenly distributed load. The sales display may topple over or collapse if it is used incorrectly and/or loaded on one side only. Persons could be injured and objects damaged if the sales display collapses. For this reason, the sales display may only be erected on a completely stable, flat and horizontal surface. A risk of injury is present during assembly and erection of the sales display, in particular during the suspension of hanging fixtures and shelving. The sales display can topple over or collapse if it is loaded on one side or if persons pull on the display or hang from it.

Remarque de sécurité

N'utilisez le présentoir de vente que conformément aux dispositions, avec un chargement réparti de manière régulière. Le présentoir de vente peut basculer ou rompre en cas d'utilisation inappropriée et/ou s'il n'est chargé que d'un côté. Des personnes risquent d'être blessées et d'autres objets peuvent également être endommagés en cas de rupture du présentoir de vente.Le présentoir de vente ne peut donc être placé que sur un support parfaitement stable, solide et horizontal. Il existe un risque de blessures lors du montage du présentoir de vente, tout particulièrement lors de la fixation des supports à crochets et étagères. Le présentoir de vente peut basculer ou rompre s'il n'est chargé que d'un côté ou si des personnes tirent / s'accrochent à celui-ci.

DURABASE

BASIS-STÄNDER / BASIC-DISPLAY / BASIS-DISPLAY

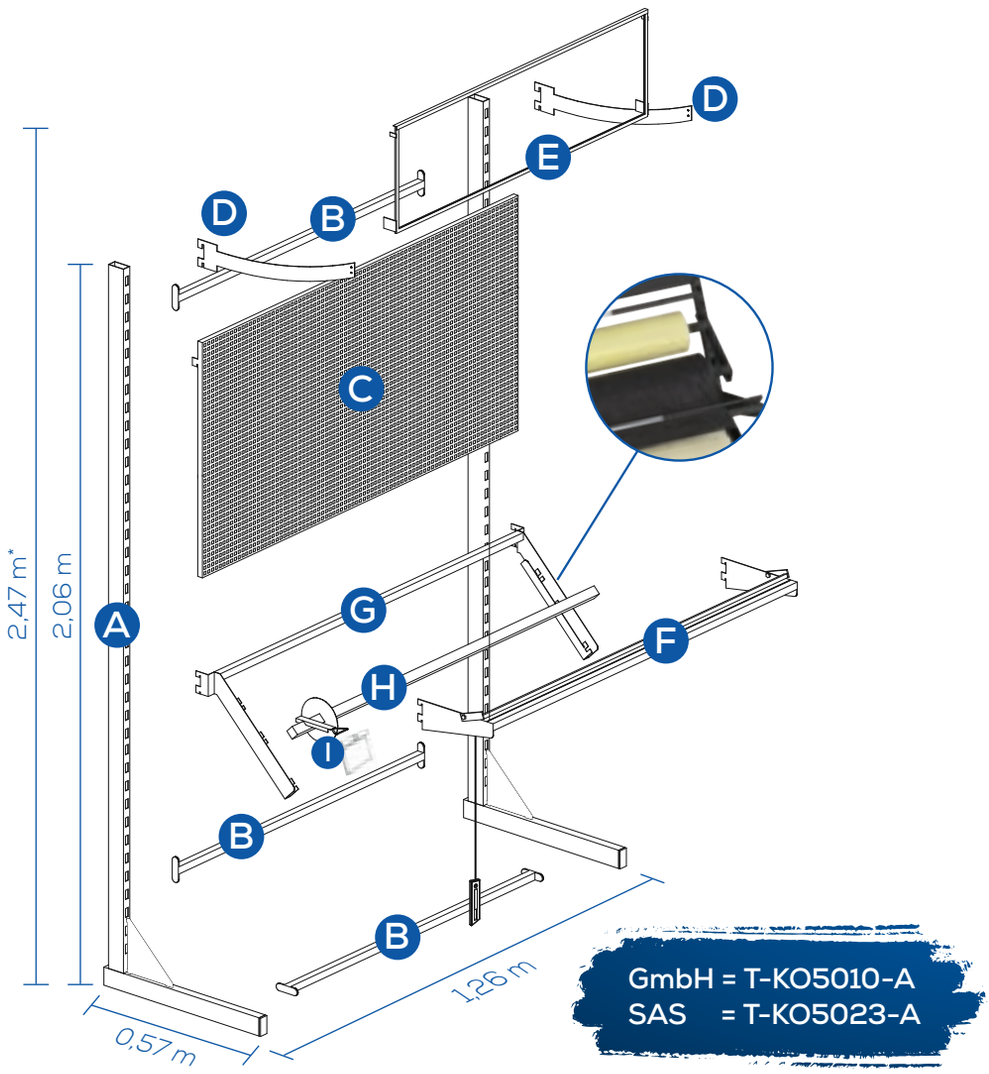

Bei dünnen Rollen können **2** Rollenachsen auf einen Rollenachsträger montiert werden.

For thin wheels, **2** axes on wheels can be assembled on one axis support on wheels.

Pour les rouleaux fins, **2** xes peuvent être montés sur un même support.

Weitere Zubehör-Teile, Topschilder, Magnetschilder bitte extra bestellen!

Other accessories, top signs and magnetic signs are to order separately!

Accessoires supplémentaires, panneau, panneau aimanté, à commander à part!

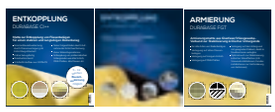

Pos.	BASIS-STÄNDER / BASIC-DISPLAY / BASIS-DISPLAY	Art. Nr. / Item no. / Nr. d'art.	Menge / Quantity / Quantité
A	L-Rohr / L-Pipe / Tuyau L	TF1003936-A	2 Stück / 2 pieces / 2 pièces
	Schraubensatz L-Rohr / Screw set for L-pipe / Jeu de vis pour tuyau L [1]	TF1002611	2 Stück / 2 pieces / 2 pièces
B	Querverbindung / Cross connector / Traverse **| 125**	TF1002584-A	3 Stück / 3 pieces / 3 pièces
C	Lochblech / Perforated metal sheet / Plaque perforée	TDR1002596-A	1 Stück / 1 piece / 1 pièce
D	Topschildhalterung / Head display mount / Fixation pour panneau en tête	TF1002574-A	2 Stück / 2 pieces / 2 pièces
E	Topschildrahmen / head display frame / Support pour panneau **| 125**	TF1002587-A	1 Stück / 1 piece / 1 pièce
	Schraubensatz Topschild / Screw set for head display / Jeu de vis pour panneau en tête	TF1002637	1 Stück / 1 piece / 1 pièce
F	Abschneidevorrichtung inkl. Messer / Cutting device with knife / Mécanisme de découpage avec couteau	TDR1002598-A	1 Stück / 1 piece / 1 pièce
G1	Rollenachsträger / Axis support on wheels / Porteur de l' axe à rouleaux **| 45°**	TDR1004129-A	3 Stück / 3 pieces / 3 pièces
G2	Rollenachsträger / Axis support on wheels / Porteur de l' axe à rouleaux **| 57°**	TDR1004135-A	3 Stück / 3 pieces / 3 pièces
H	Rollenachse inkl. Preishaken / Wheels with hooks for labels / Axe à rouleaux avec Supports pour étiquettes	TDR1002600-A	bis zu 3 Stück / up to 3 pieces / jusqu'à 3 pièces
I	Hakenpendeltaschen (Rollenachse) / Plastic sleeve for price tag (axis on wheels) / Porte étiquette (axe à rouleaux) **(52 x 52 mm)**	47000168	3 oder 4 Stück / 3 or 4 pieces / 3 ou 4 pièces

1) Benötigt werden zwei 10er Ring- oder Maulschlüssel / 2 x size 10 ring or open-end spanners are required / Deux clés à douille ou à fourche simple de 10 sont requises ici

DURABASE

BASIS-STÄNDER / BASIC-DISPLAY / BASIS-DISPLAY

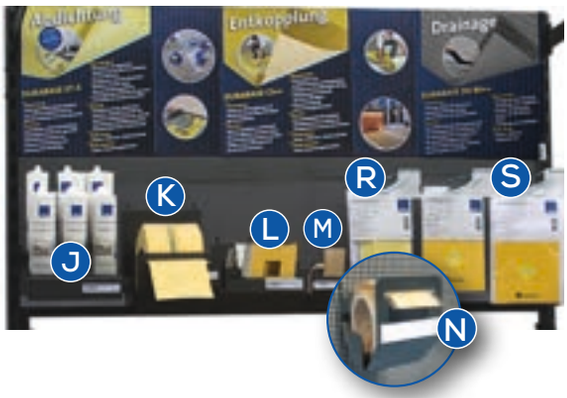

Pos.	ZUBEHÖR / ACCESSORIES / ACCESSOIRES	Art. Nr. / Item no. / Nr. d'art.	Menge / Quantity / Quantité
J	Kartuschenhalter für 12 Kartuschen / Cartridge holder for 12 cartridges / Support de cartouches pour 12 cartouches	TDR1003603-A	Nach Bedarf / As required / Selon les besoins
K	Rollenhalter für Dichtbänder 50 m / Roll holder for sealing tapes 50 m / Support pour rubans insolants 50 m	TDR1003601-A	Nach Bedarf / As required / Selon les besoins
L	Rollenhalter für Wannendichtband od. WP-Dichtband / Roll holder for sealing tape tube or WP-sealing tape/ Support pour bande détanchéité	TDR1002601-A	Nach Bedarf / As required / Selon les besoins
M	Rollenhalter für Schnittschutzband / Roll holder for Cut protection roll / Support pour Bande de protection de coupe	TDR1003602-A	Nach Bedarf / As required / Selon les besoins
N	Scannerschiene 18 mm, für Rollen-/ Kartuschenhalter / Scanner strip 18mm, for roll and cartridge holders / Porte-étiquette 18mm, pour support rouleau/cartouche (für / for / pour Pos. J - M)	47000040	Nach Bedarf / As required / Selon les besoins
O	Regal-Etage 375 mm für Cut-Cases / Shelf level 375 mm / Etagère 375 mm	TDR1003947-A	Nach Bedarf / As required / Selon les besoins
P	Rollenwanne/ Sheet metal tube / Bac à rouleaux	TDR1002830-A	Nach Bedarf / As required / Selon les besoins
Q	Prospekthalter / Brochure holder / Porte-brochures	TF1002500	Nach Bedarf / As required / Selon les besoins
R	Doppelhaken / Double hooks / Double-crochet (4,8 x 300 mm) Doppelhaken / Double hooks / Double-crochet (4,8 x 200 mm) Doppelhaken / Double hooks / Double-crochet (4,8 x 120 mm)	17810096 17810035 17810003	Nach Bedarf / As required / Selon les besoins
S	Pendeletikett DURABASE / Hanging label DURABASE / Étiquette pour DURABASE (90 x 40 mm)	47000043	Nach Bedarf / As required / Selon les besoins

DURABASE

BASIS-STÄNDER / BASIC-DISPLAY / BASIS-DISPLAY

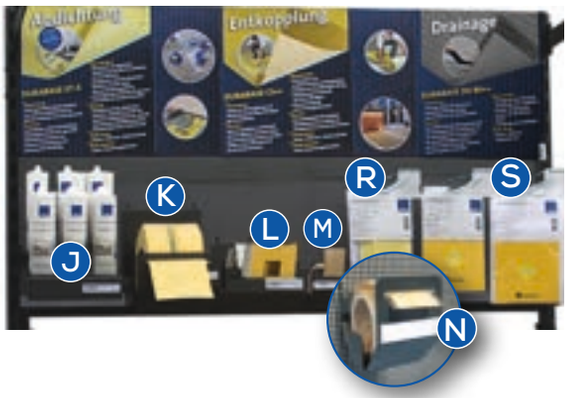

Pos.	ZUBEHÖR / ACCESSORIES / ACCESSOIRES	Art. Nr. / Item no. / Nr. d'art.	Menge / Quantity / Quantité
J	Kartuschenhalter für 12 Kartuschen / Cartridge holder for 12 cartridges / Support de cartouches pour 12 cartouches	TDR1003603-A	Nach Bedarf / As required / Selon les besoins
K	Rollenhalter für Dichtbänder 50 m / Roll holder for sealing tapes 50 m / Support pour rubans insolants 50 m	TDR1003601-A	Nach Bedarf / As required / Selon les besoins
L	Rollenhalter für Wannendichtband od. WP-Dichtband / Roll holder for sealing tape tube or WP-sealing tape/ Support pour bande détanchéité	TDR1002601-A	Nach Bedarf / As required / Selon les besoins
M	Rollenhalter für Schnittschutzband / Roll holder for Cut protection roll / Support pour Bande de protection de coupe	TDR1003602-A	Nach Bedarf / As required / Selon les besoins
N	Scannerschiene 18 mm, für Rollen-/ Kartuschenhalter / Scanner strip 18mm, for roll and cartridge holders / Porte-étiquette 18mm, pour support rouleau/cartouche (für / for / pour Pos. J - M)	47000040	Nach Bedarf / As required / Selon les besoins
O	Regal-Etage 375 mm für Cut-Cases / Shelf level 375 mm / Etagère 375 mm	TDR1003947-A	Nach Bedarf / As required / Selon les besoins
P	Rollenwanne/ Sheet metal tube / Bac à rouleaux	TDR1002830-A	Nach Bedarf / As required / Selon les besoins
Q	Prospekthalter / Brochure holder / Porte-brochures	TF1002500	Nach Bedarf / As required / Selon les besoins
R	Doppelhaken / Double hooks / Double-crochet (4,8 x 300 mm) Doppelhaken / Double hooks / Double-crochet (4,8 x 200 mm) Doppelhaken / Double hooks / Double-crochet (4,8 x 120 mm)	17810096 17810035 17810003	Nach Bedarf / As required / Selon les besoins
S	Pendeletikett DURABASE / Hanging label DURABASE / Étiquette pour DURABASE (90 x 40 mm)	47000043	Nach Bedarf / As required / Selon les besoins

TI-SHELF

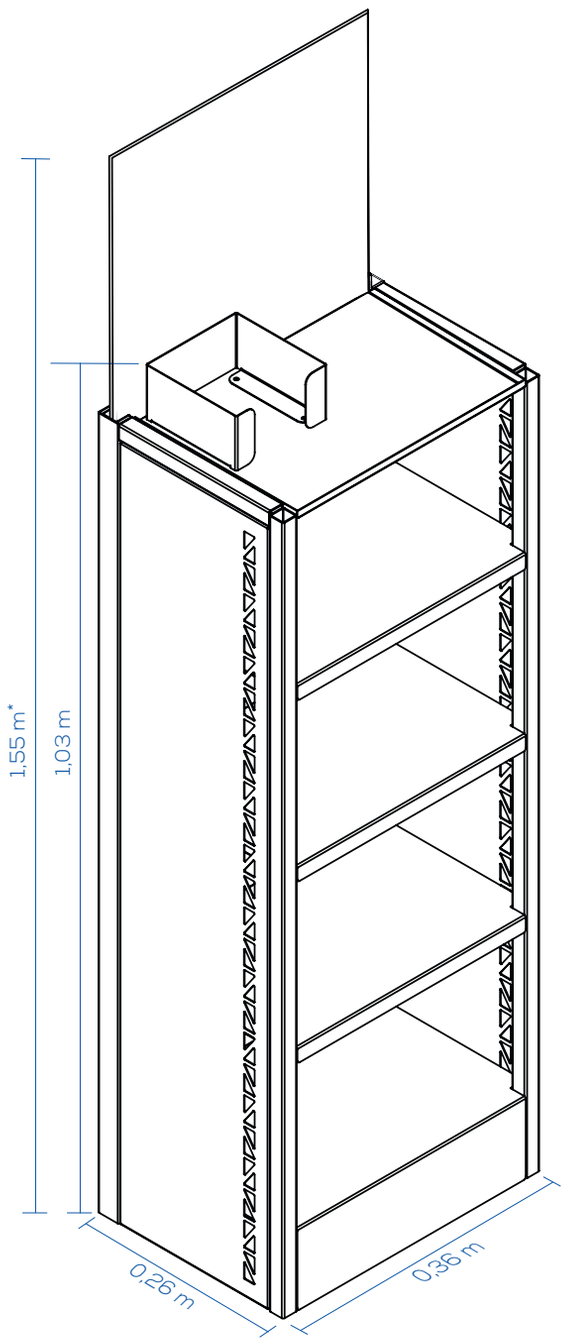

TS1000000

Beschreibung / Description / Description	Art. Nr. / Item no. / Nr. d'art.	Menge / Quantity / Quantité
Topschild / Header panel / Panneau top | **deutsch**	TS47000118-DE	1 Stück / 1 Pieces / 1 Pièces
Topschild / Header panel / Panneau top | **english**	TS47000118-EN	1 Stück / 1 Pieces / 1 Pièces
Topschild / Header panel / Panneau top | **français**	TS47000118-FR	1 Stück / 1 Pieces / 1 Pièces

*Bis zur Oberkante des Topschildes / Up to the top edge of the head display / Hauteur totale du présentoir

TI-SHELF

Weiße Hartfaserplatte auf der Rückseite einbauen.

Install the white hardboard on the backside.

Installer un panneau dur blanc à l'arrière.

Deckplatte mit Mustern und Gewichten aufschieben.

Slide on cover plate with patterns and weights.

Mettre en place la plaque supérieure avec les motifs et les poids.

Doppelseitig bedrucktes Topschild einschieben.

Insert double-sided printed top label.

Insérer l'étiquette supérieure imprimée sur les deux faces.

Sicherheitshinweis

Verwenden Sie das Verkaufsdisplay nur bestimmungsgemäß bei gleichmäßiger Beladung. Bei unsachgemäßer Verwendung und/oder einseitiger Belastung kann das Verkaufsdisplay kippen oder brechen. Bei einem Bruch des Verkaufsdisplays besteht Verletzungsgefahr für Personen – des weiteren können Gegenstände beschädigt werden. Das Verkaufsdisplay darf daher nur auf völlig festen, ebenen und waagerechten Untergründen eingesetzt werden. Bei der Montage des Verkaufsdisplays besteht Verletzungsgefahr, besonders beim Einhängen von Hakenkämmen und Etagen. Durch einseitige Belastungen bzw. ziehen oder hängen am Verkaufsdisplay kann das Verkaufsdisplay kippen oder brechen.

Safety information

The sales display should only be used in accordance with the instructions and for the intended purpose with an evenly distributed load. The sales display may topple over or collapse if it is used incorrectly and/or loaded on one side only. Persons could be injured and objects damaged if the sales display collapses. For this reason, the sales display may only be erected on a completely stable, flat and horizontal surface. A risk of injury is present during assembly and erection of the sales display, in particular during the suspension of hanging fixtures and shelving. The sales display can topple over or collapse if it is loaded on one side or if persons pull on the display or hang from it.

Remarque de sécurité

N'utilisez le présentoir de vente que conformément aux dispositions, avec un chargement réparti de manière régulière. Le présentoir de vente peut basculer ou rompre en cas d'utilisation inappropriée et/ou s'il n'est chargé que d'un côté. Des personnes risquent d'être blessées et d'autres objets peuvent également être endommagés en cas de rupture du présentoir de vente.Le présentoir de vente ne peut donc être placé que sur un support parfaitement stable, solide et horizontal. Il existe un risque de blessures lors du montage du présentoir de vente, tout particulièrement lors de la fixation des supports à crochets et étagères. Le présentoir de vente peut basculer ou rompre s'il n'est chargé que d'un côté ou si des personnes tirent / s'accrochent à celui-ci.

T-FLO FLOORBASE-BOX

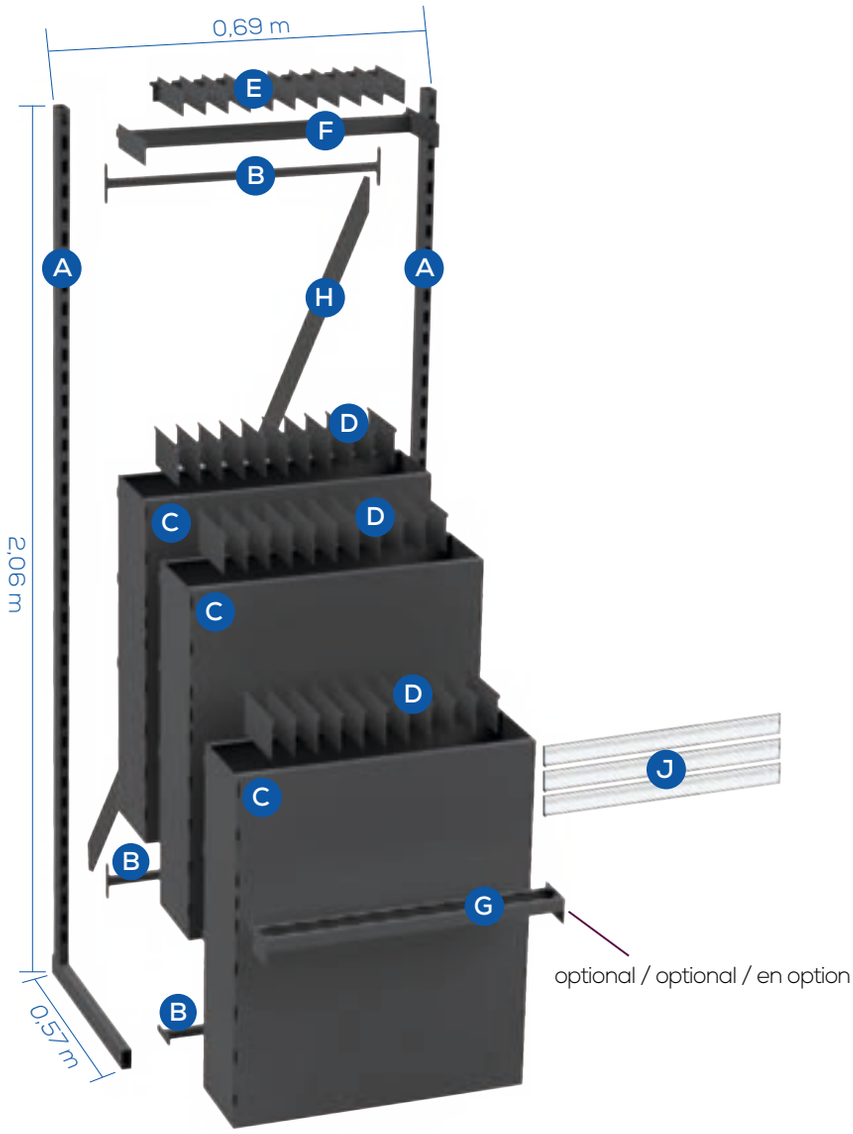

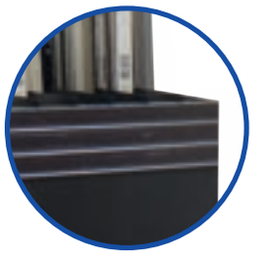

Die Preisauszeichnung erfolgt über 3 selbstklebende Scannerschienen, die auf der unteren Box angebracht werden.

The price labelling is done via 3 self-adhesive scanner rails which are attached to the lower box.

L'affichage des prix se fait à l'aide de 3 rails porte-étiquettes autocollant qui se fixent sur le module inférieur du présentoir.

T-KO5011-A

Pos.	Beschreibung / Description / Description	Art. Nr. / Item no. / Nr. d'art.	Menge / Quantity / Quantité
A	L-Rohr / L-Pipe / Tuyau L	TF1003936-A	2 Stück / 2 Pieces / 2 Pièces
	Schraubensatz L-Rohr / Screw set for L-Pipe / Jeu de vis pour tuyau L [1]	TF1002611	2 Stück / 2 Pieces / 2 Pièces
B	Querverbindung / Cross connector / Traverse | 66,5	TF1002571-A	3 Stück / 3 Pieces / 3 Pièces
C	T-FLO Profilbox / T-FLO Profile box / T-FLO Boîte de profilé	TFLO1004626-A	3 Stück / 3 Pieces / 3 Pièces
D	T-FLO Fachteiler für Profilbox / T-FLO Compartment divider for profile box / T-FLO Séparateur pour boîte profilé	TFLO1003480-A	3 x 11 Stück / 3 x 11 Piece / 3 x 11 Pièce
E	T-FLO Fachteiler Hakenleiste / T-FLO Compartment divider hook rail / T-FLO Barre de séparateurs	TFLO1003476-A	11 Stück / 11 Piece / 11 Pièce
F	T-FLO Hakenleiste / T-FLO hook rail / T-FLO Barre de séparateurs	TFLO1003473-A	1 Stück / 1 Piece / 1 Pièce
G	T-FLO Kartuschenhalter / T-FLO Cartouche Holder / T-FLO Porte-cartouche	TFLO1003472-A	1 Stück / 1 Pieces / 1 Pièces
H	Diagonalstrebe / Diagonal brace / Barre de renfort diagonale	TF1003940-A	1 Stück / 1 Pieces / 1 Pièces
I	Scannerschienen / Scanner strips / Porte étiquettes - 665 x 26 mm	4700083	3 Stück / 3 Pieces / 3 Pièces

1) Benötigt werden zwei 10er Ring- oder Maulschlüssel / 2 x size 10 ring or open-end spanners are required / Deux clés à douille ou à fourche simple de 10 sont requises ici.

T-FLO FLOORBASE-BOX

Je Box max.12 variable Fächer.

Each box max.12 variable compartments.

12 compartiments variables max. par module.

Der Kartuschenhalter fast 12 Stück.

The cartouche holder almost 12 pieces.

Le porte-cartouche contient 12 emplacements.

! Bitte beachten / Please note / Remarque

Beim Aufbau von zwei Displays nebeneinander, werden nur drei Füße benötigt.

If two displays are built next to each other, only three feet are required.

Pour deux présentoirs côte à côte seulement 3 pieds sont nécessaires.

Sicherheitshinweis

Verwenden Sie das Verkaufsdisplay nur bestimmungsgemäß bei gleichmäßiger Beladung. Bei unsachgemäßer Verwendung und/oder einseitiger Belastung kann das Verkaufsdisplay kippen oder brechen. Bei einem Bruch des Verkaufsdisplays besteht Verletzungsgefahr für Personen – des weiteren können Gegenstände beschädigt werden. Das Verkaufsdisplay darf daher nur auf völlig festen, ebenen und waagerechten Untergründen eingesetzt werden. Bei der Montage des Verkaufsdisplays besteht Verletzungsgefahr, besonders beim Einhängen von Hakenkämmen und Etagen. Durch einseitige Belastungen bzw. ziehen oder hängen am Verkaufsdisplay kann das Verkaufsdisplay kippen oder brechen.

Safety information

The sales display should only be used in accordance with the instructions and for the intended purpose with an evenly distributed load. The sales display may topple over or collapse if it is used incorrectly and/or loaded on one side only. Persons could be injured and objects damaged if the sales display collapses. For this reason, the sales display may only be erected on a completely stable, flat and horizontal surface. A risk of injury is present during assembly and erection of the sales display, in particular during the suspension of hanging fixtures and shelving. The sales display can topple over or collapse if it is loaded on one side or if persons pull on the display or hang from it.

Remarque de sécurité

N'utilisez le présentoir de vente que conformément aux dispositions, avec un chargement réparti de manière régulière. Le présentoir de vente peut basculer ou rompre en cas d'utilisation inappropriée et/ou s'il n'est chargé que d'un côté. Des personnes risquent d'être blessées et d'autres objets peuvent également être endommagés en cas de rupture du présentoir de vente.Le présentoir de vente ne peut donc être placé que sur un support parfaitement stable, solide et horizontal. Il existe un risque de blessures lors du montage du présentoir de vente, tout particulièrement lors de la fixation des supports à crochets et étagères. Le présentoir de vente peut basculer ou rompre s'il n'est chargé que d'un côté ou si des personnes tirent / s'accrochent à celui-ci.

DURAL GmbH
Südring 11
D-56412 Ruppach-Goldhausen
Tel. +49 [0] 26 02/92 61-0
Fax +49 [0] 26 02/92 61-50
info@dural.de
dural.com

08/2025